MuYo 无锡名尧
电话:0510-83212056

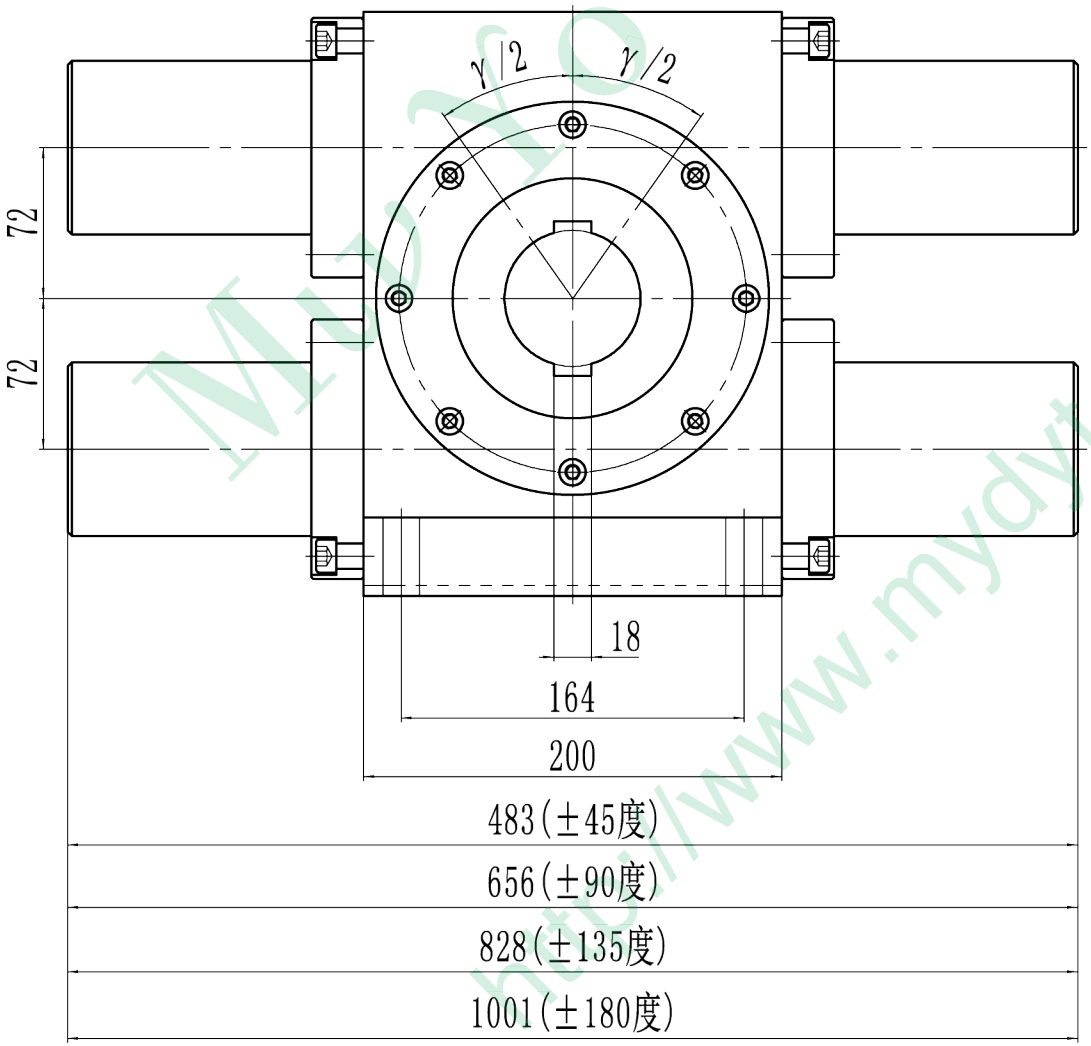

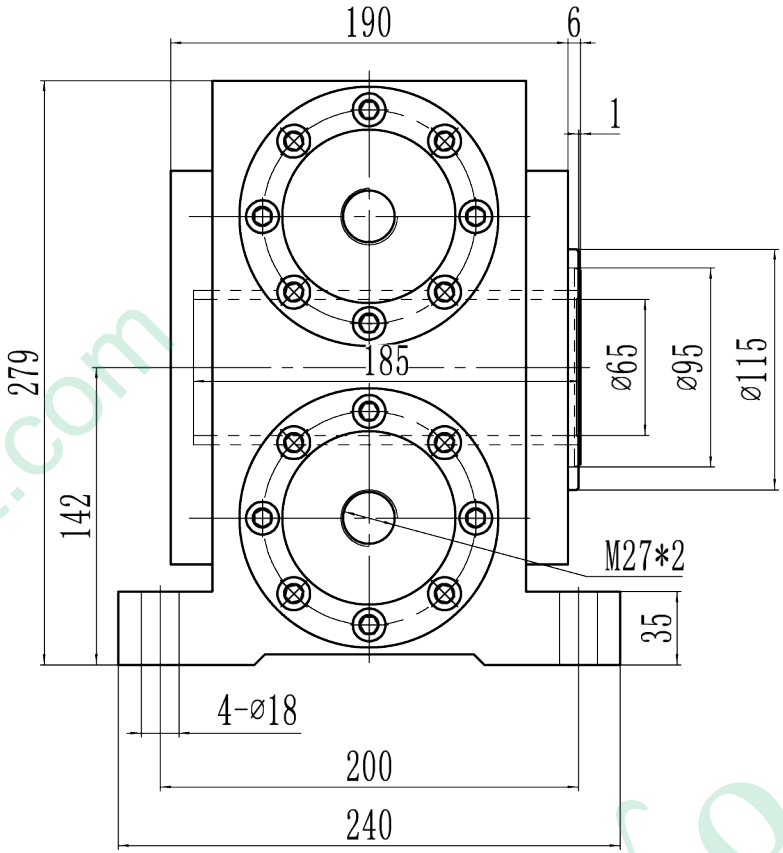

技术参数

缸径:ø63mm

旋转角度:360° +2°

双齿条扭矩:342N·M(1MPa时)

转速:4° /S(1.45L/min)

									无锡市名尧电液推杆厂
标记	处数	分区	更改文件号	签名	年、月、日				双齿条脚架式孔输出摆动油缸
设计			标准化			阶段标记	重量	比例	
								1:1.8	UBJKS63-360-00
审核									
工艺			批准			共 张	第 张		