MuYo 无锡名尧
电话:0510-83212056

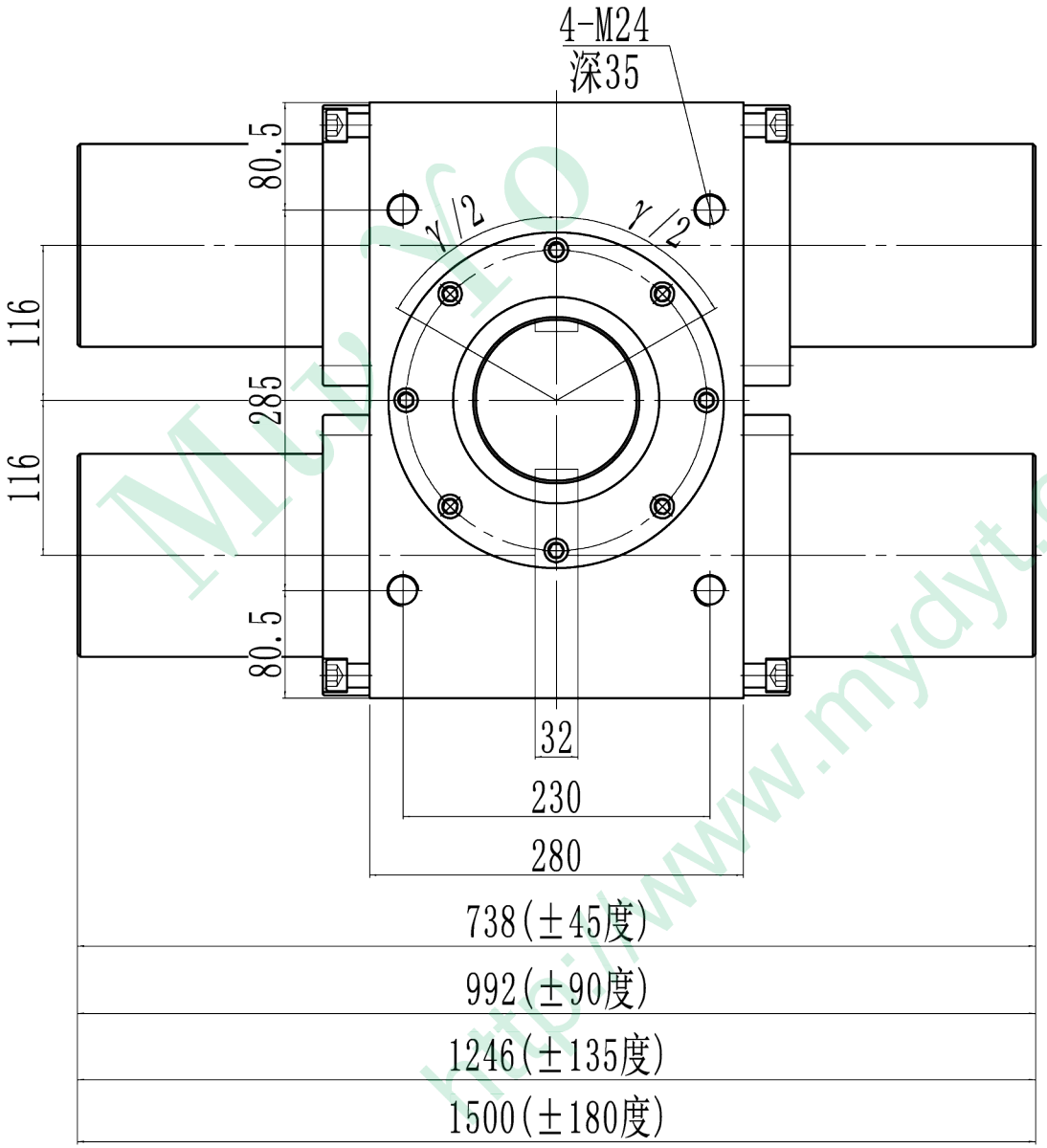

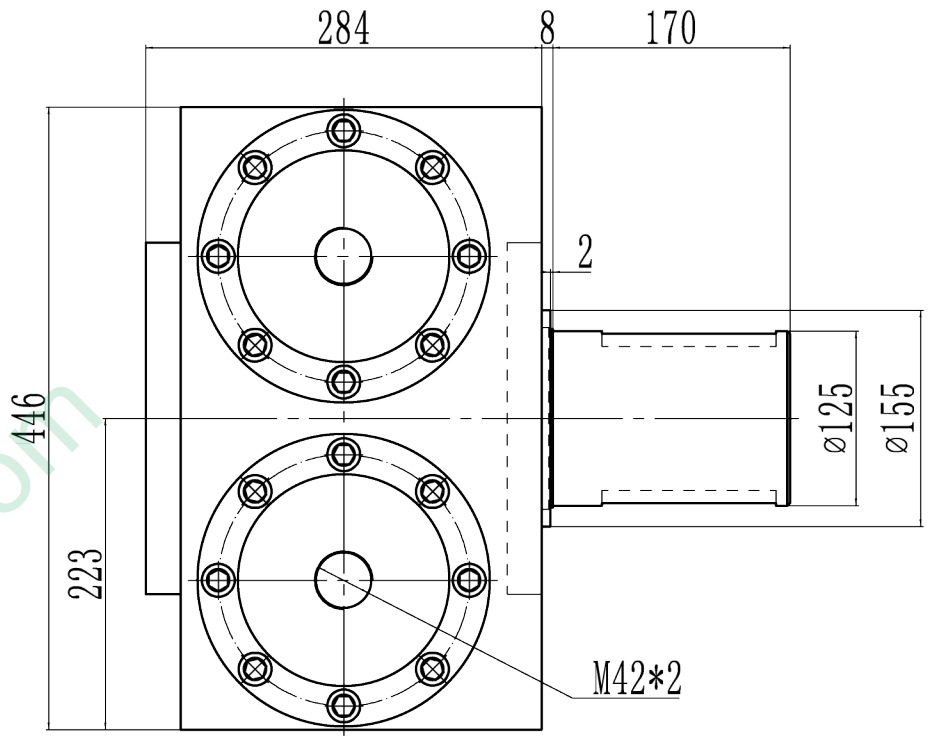

技术参数

缸径:ø125mm

旋转角度:360° +2°

双齿条扭矩:1986N·M(1MPa时)

转速:0.67° /S(1.45L/min)

标记	处数	分区	更改文件号	签名	年、月、日				无锡市名尧电液推杆厂
设计			标准化			阶段标记	重量	比例	双齿条法兰式轴输出摆动油缸
审核								1:2.7	UBFZS125-360-00
工艺			批准			共 张	第 张		

MuYo
http://www.mydyt.com