MuvYo 无锡名尧
电话:0510-83212056

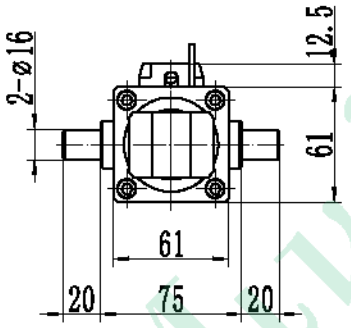

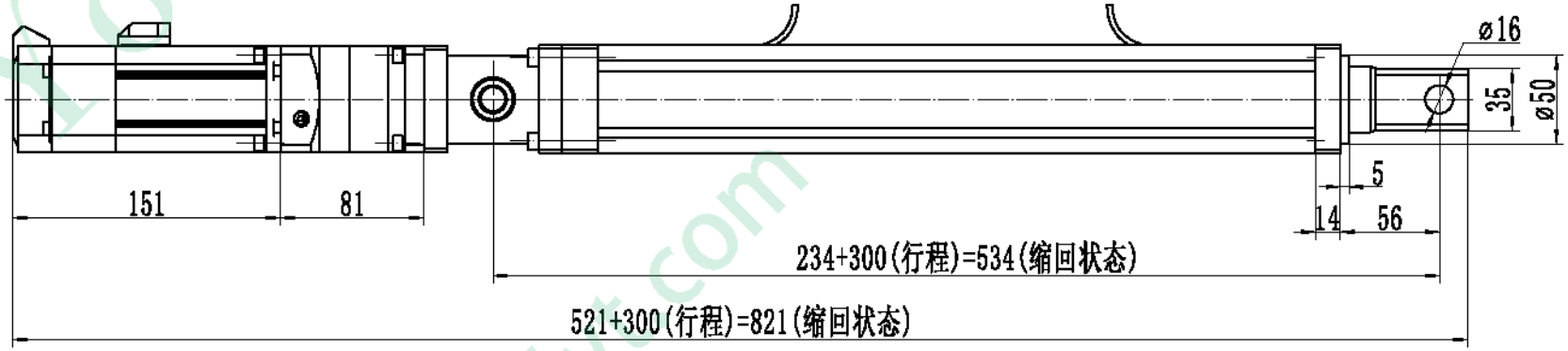

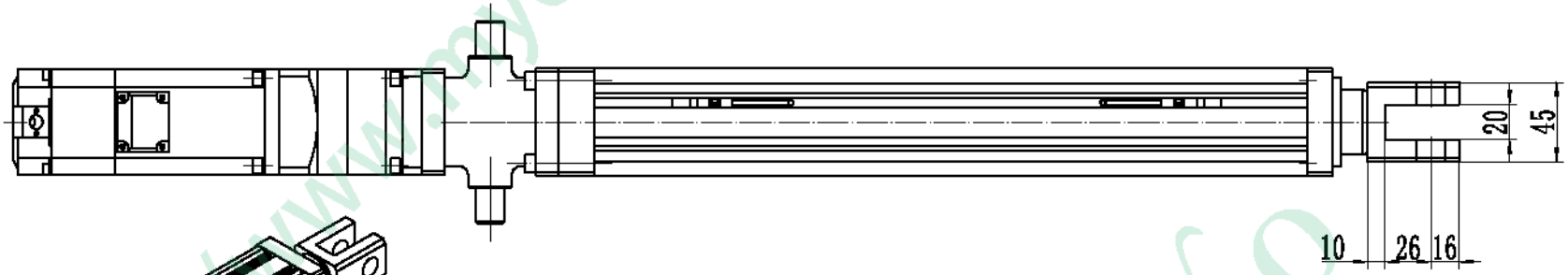

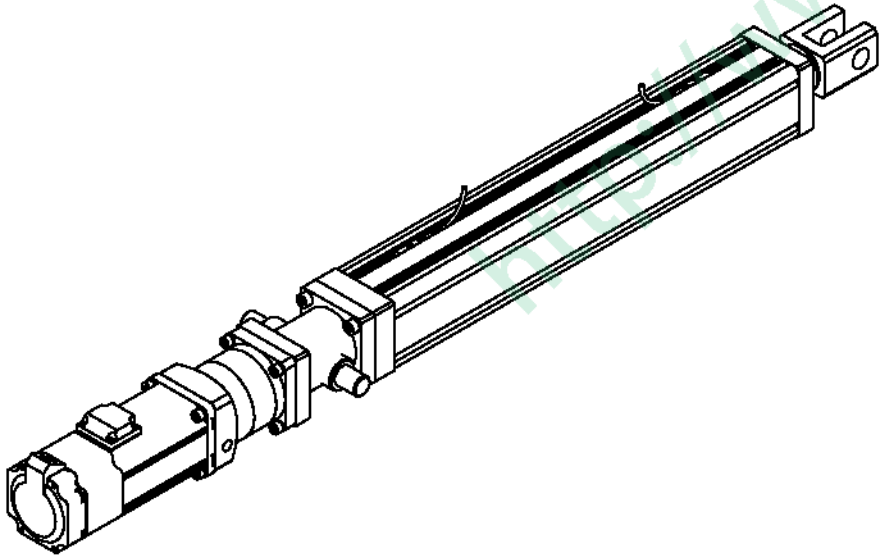

标记	处数	更改文件名	签字	日期	推力=500kg 推拉速=0~50mm/s 行程=300mm,电机功率:0.4KW	无锡市名尧电液推杆厂
设计					阶段标记 / 重量 7.25 / 比例 1:2	500kg直线型伺服推杆 (中间耳轴式)
			日期		共 张 第 张	SFDTZRZ500-300.50