MuYo 无锡名尧
电话:0510-83212056

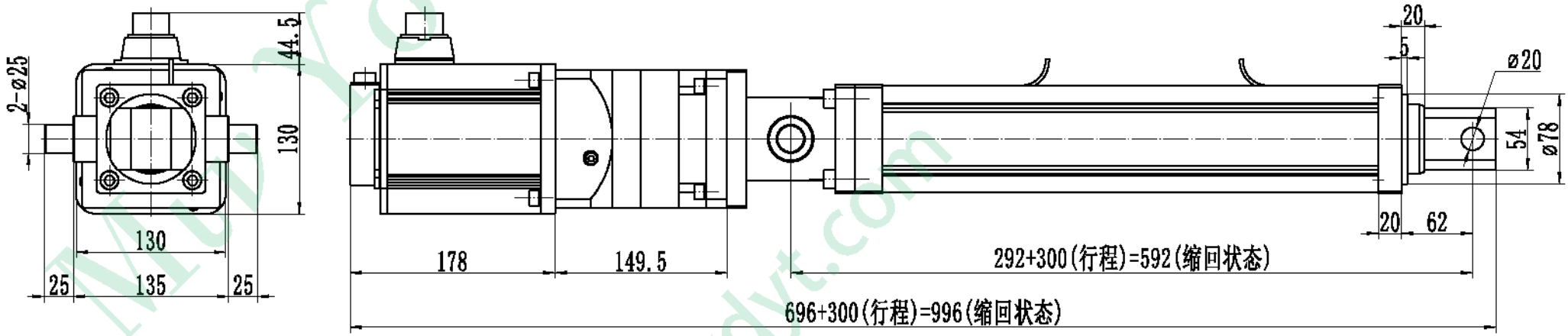

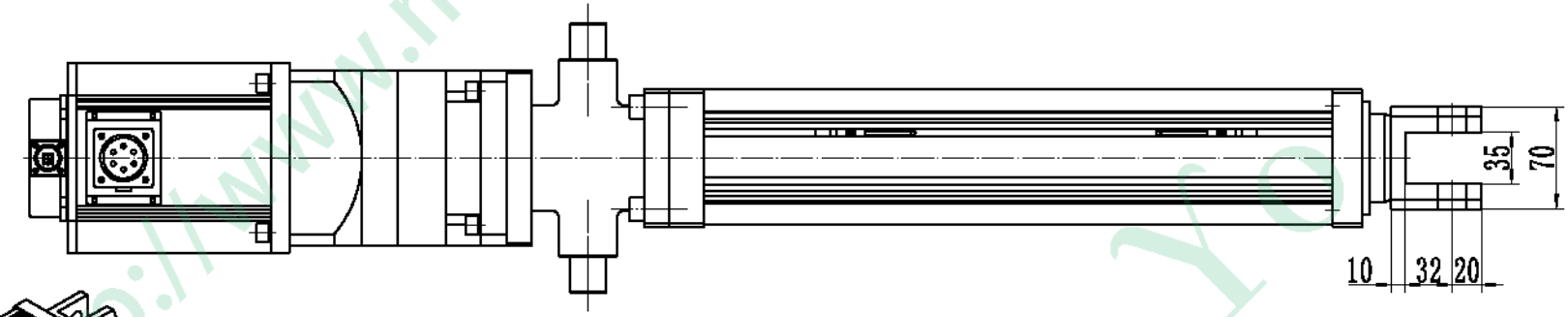

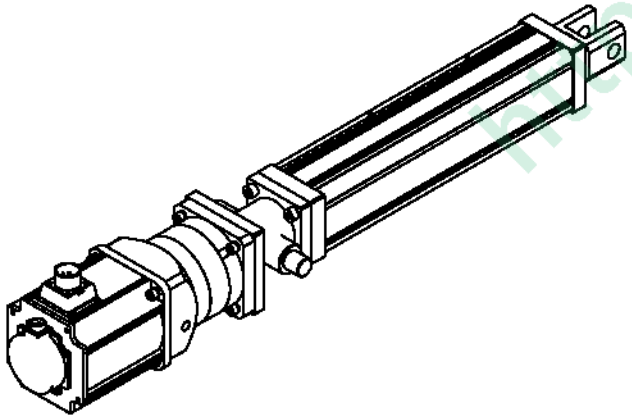

标记	处数	更改文件名	签字	日期	推力=2000kg 推拉速=0~66.6mm/s 行程=300mm,电机功率:1.5KW			无锡市名尧电液推杆厂
设计					阶段标记	重量	比例	2000kg直线型伺服推杆 (中间耳轴式)
						15.65	1:2.5	SDTZRZ2000-300.66
			日期		共 张	第 张		

MuYo
http://www.mydyt.com