MuvYo 无锡名尧
电话:0510-83212056

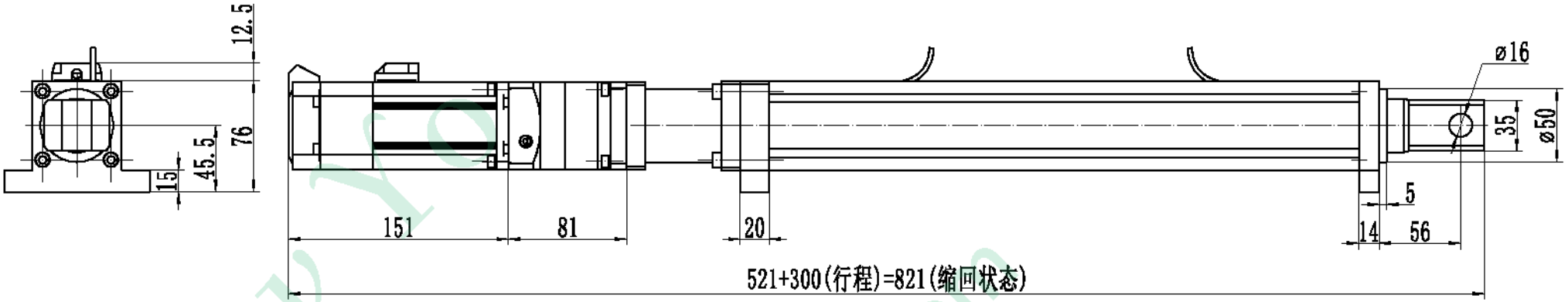

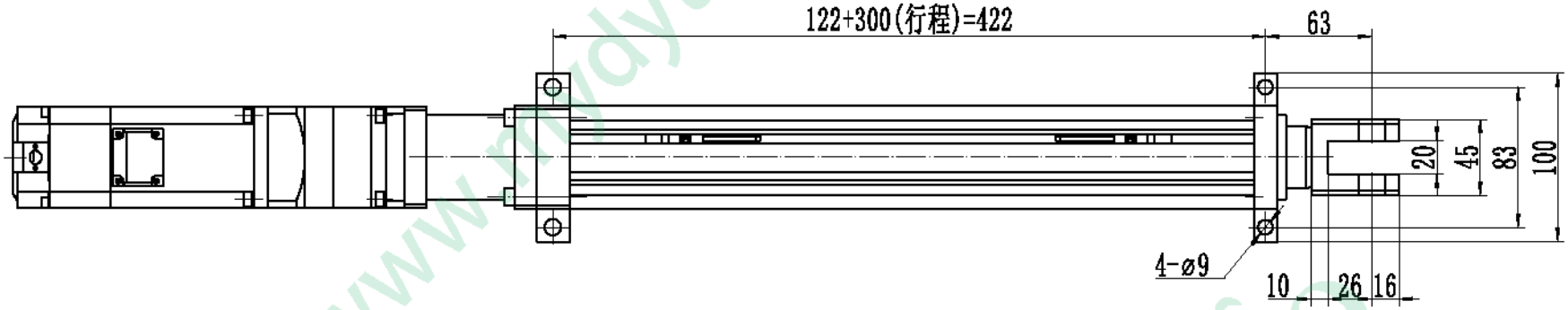

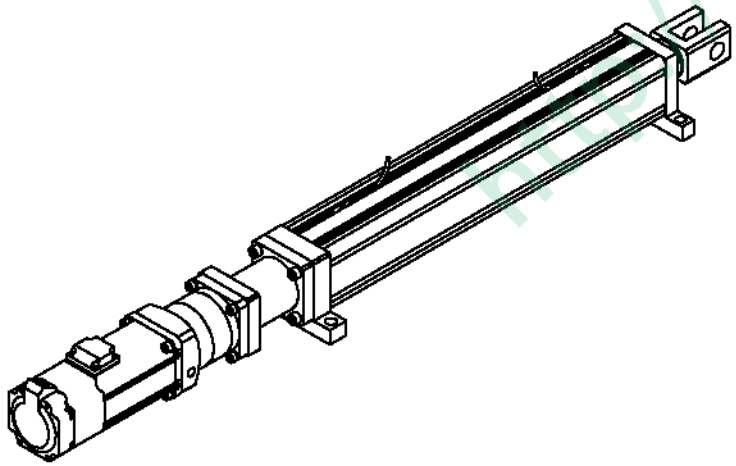

标记	处数	更改文件名	签 字	日 期	推力=500kg 推拉速=0~50mm/s 行程=300mm,电机功率:0.4KW			无锡市名尧电液推杆厂
设 计					阶 段 标 记	重 量	比 例	500kg直线型伺服推杆 (切向脚架式)
						7.45	1:2	SFDTZJQ500-300.50
			日 期		共 张	第 张		

MuvYo
www.mydyt.com