MuvYo 无锡名尧
电话:0510-83212056

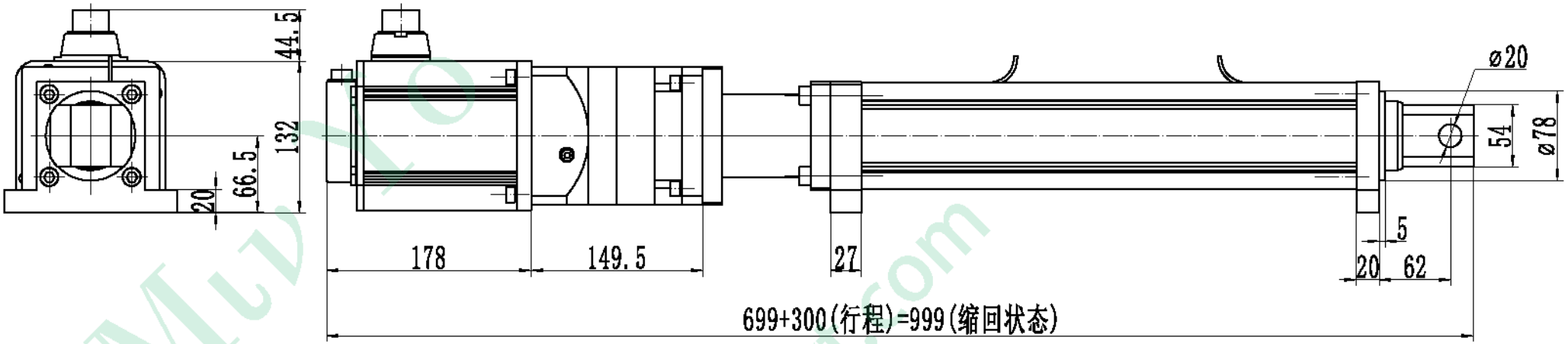

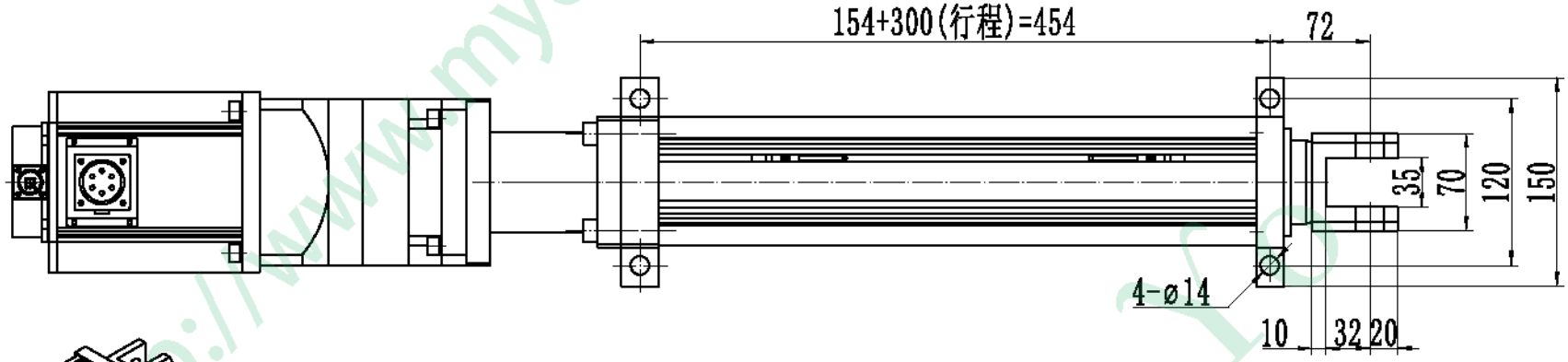

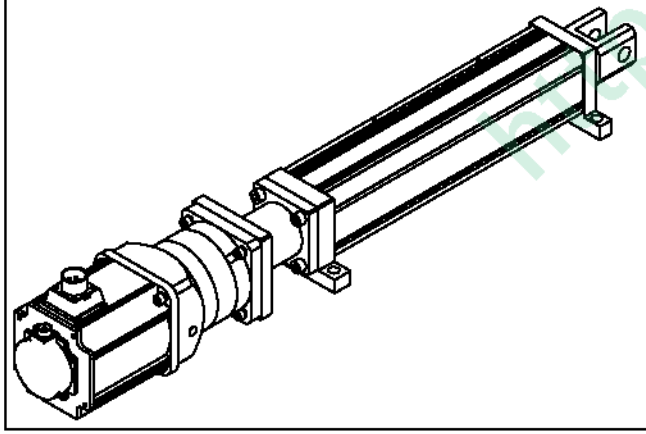

标记	处数	更改文件名	签字	日期	推力=2500kg 推拉速=0~47.6mm/s 行程=300mm,电机功率:1.5KW				无锡市名尧电液推杆厂
设计					阶段标记		重量	比例	2500kg直线型伺服推杆 (切向脚架式)
							15.74	1:2.5	SFDTZJQ2500-300.47
			日期		共 张		第 张		

MuvYo
http://www.mydyt.com