MuYo 无锡名尧
电话:0510-83212056

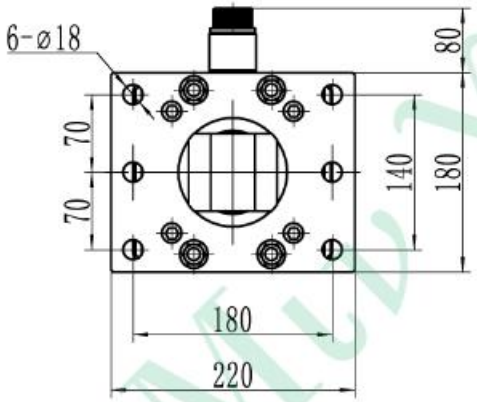

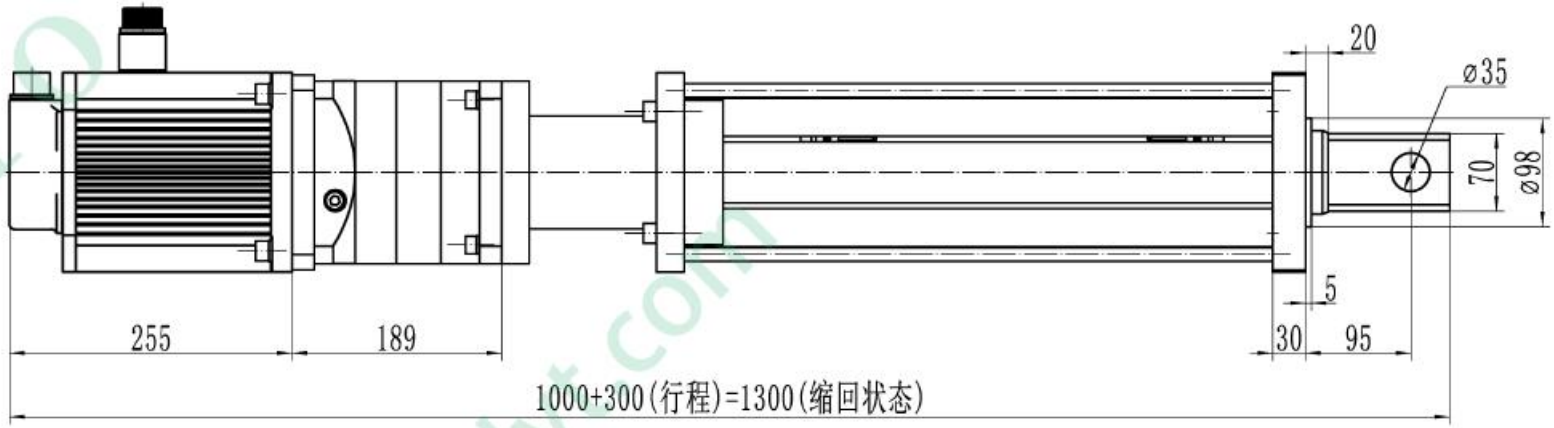

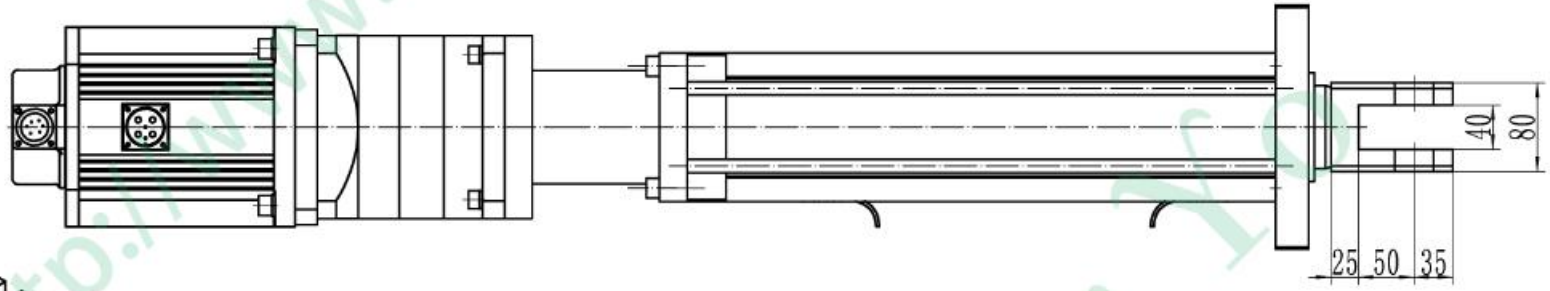

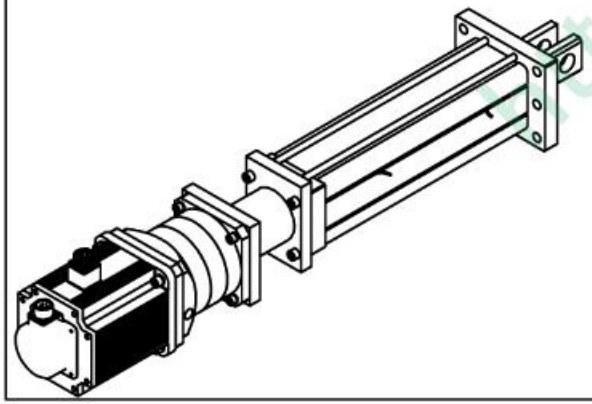

标记	处数	更改文件名	签字	日期	推力=5000kg 推拉速=0～50mm/s 行程=300mm,电机功率:3.0KW				无锡市名尧电液推杆厂
设计					阶段标记		重量	比例	5000kg直线型伺服推杆 (前长方法兰式)
							42.08	1:3.4	SFDTZF5000-300.50
			日期		共 张		第 张		

MuYo
http://www.mydyt.com