MuYo 无锡名尧
电话:0510-83212056

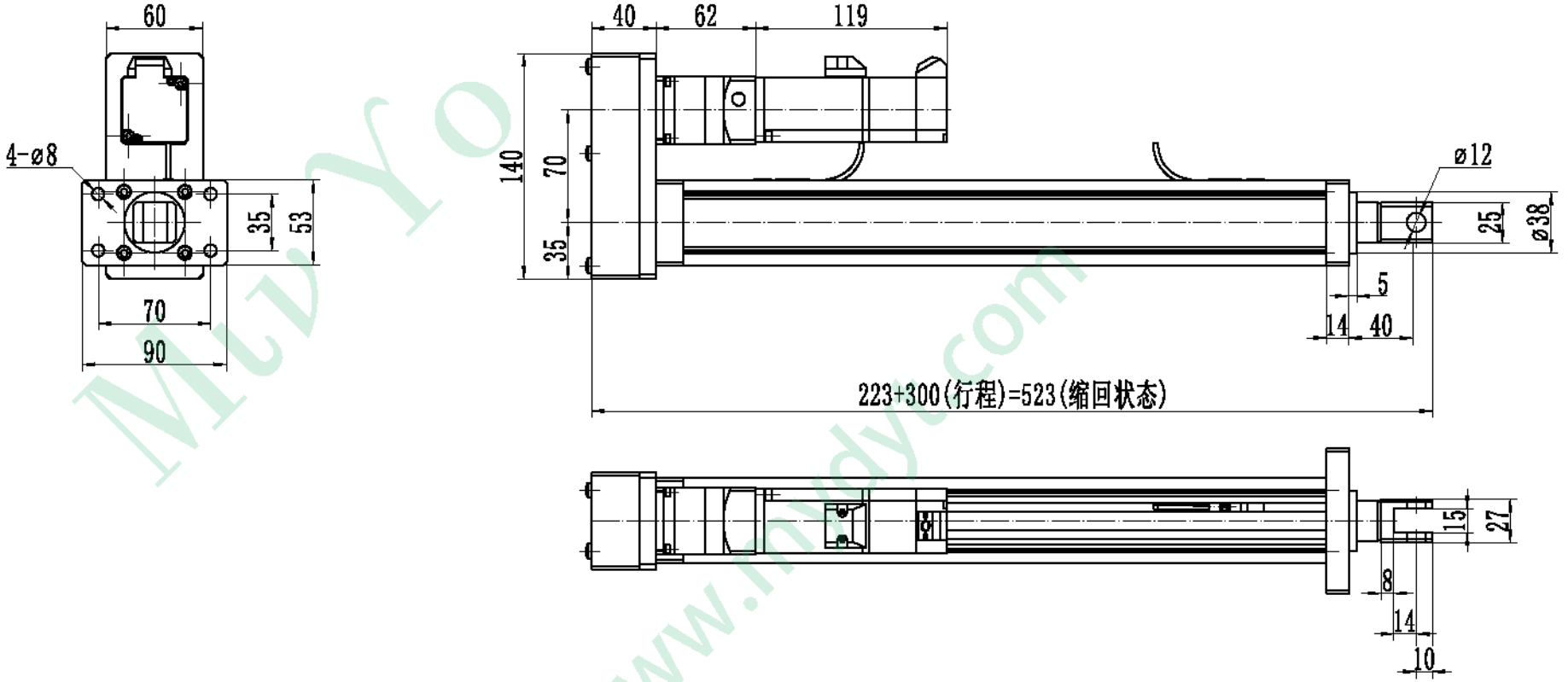

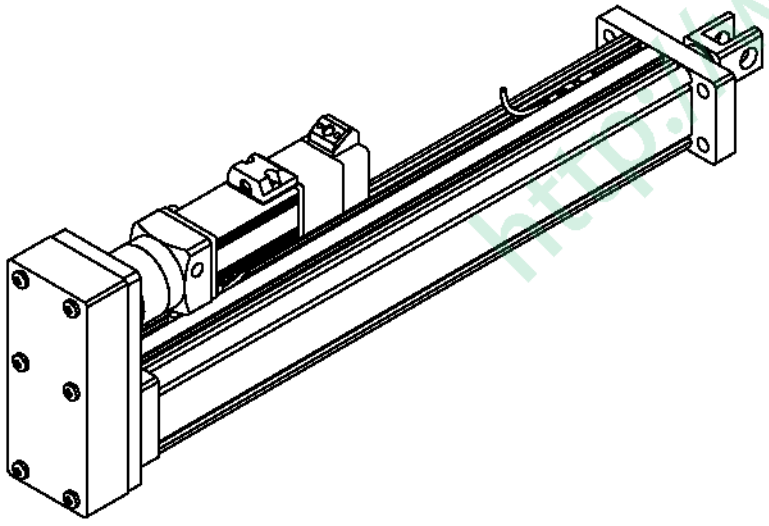

标记	处数	更改文件名	签 字	日 期					
设 计									
				日 期					

推力=100kg
推拉速=0~50mm/s
行程=300mm,电机功率:0.1KW

阶 段 标 记	重 量	比 例
	5.55	1:2
共 张	第 张	

无锡市名尧电液推杆厂

100kg折叠型伺服推杆
(前长方法兰式)

SFDTPF100-300.50