MuYo 无锡名尧
电话:0510-83212056

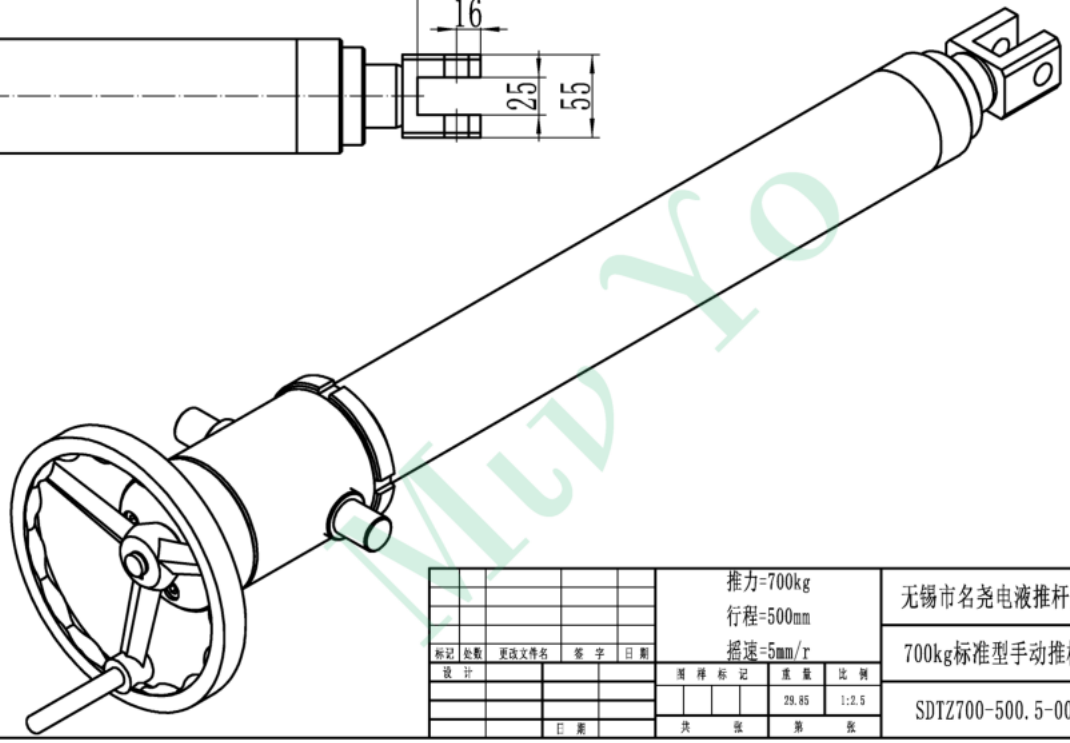

推力:700kg
制作行程:50～1500mm
手摇力:约17kg(推力约700kg时)
推杆速度:手轮摇一圈前进5mm
标配手轮:直径φ160(700kg)

标记	处数	更改文件名	签字	日期	推力=700kg 行程=500mm 摇速=5mm/r			无锡市名尧电液推杆厂
设计					阶段标记	重量	比例	700kg标准型手动推杆
						29.85	1:2.5	SDTZ700-500.5-00
			日期		共 张	第 张		

MuYo
http://www.mydyt.com