MuYo 无锡名尧
电话:0510-83212056

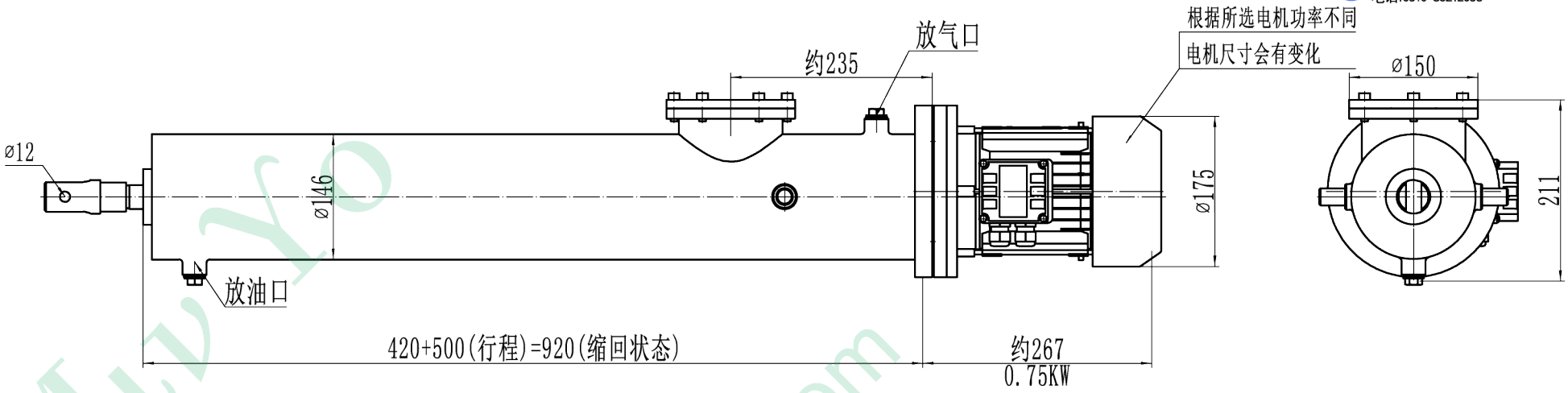

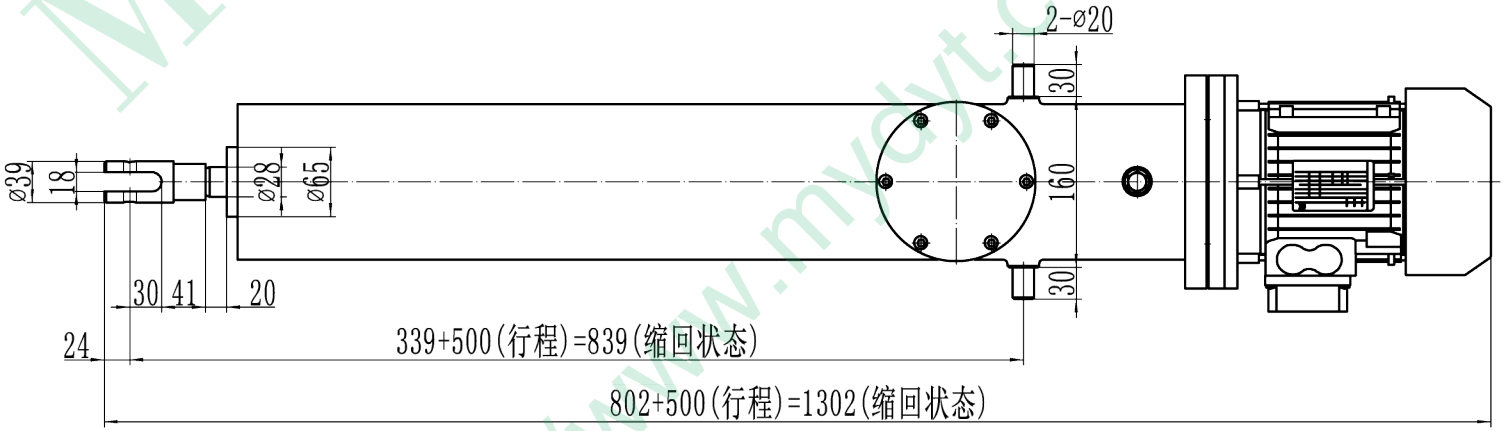

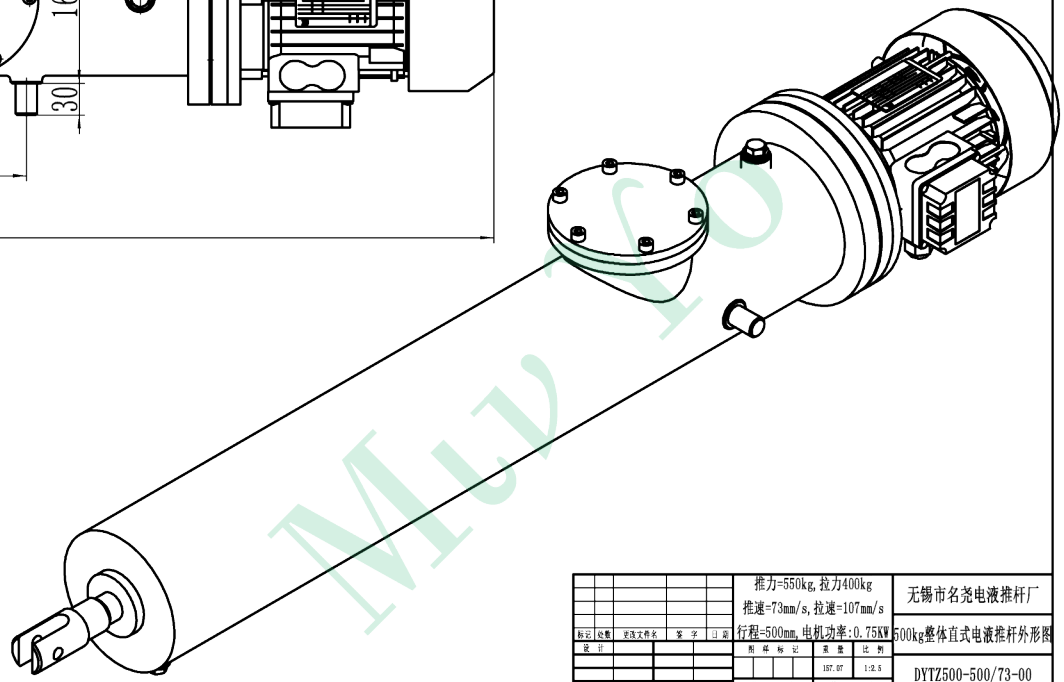

标记	处数	更改文件号	签字	日期	设计	日期	推力=550kg,拉力400kg 推速=73mm/s,拉速=107mm/s 行程=500mm,电机功率:0.75KW	无锡市名尧电液推杆厂	
								500kg整体直式电液推杆外形图	
					制图	标记	重量	比例	
							157.07	1:2.5	
					从	张	第	张	DYTZ500-500/73-00

MuYo
http://www.mydyt.com