MuYo 无锡名尧
电话:0510-83212056

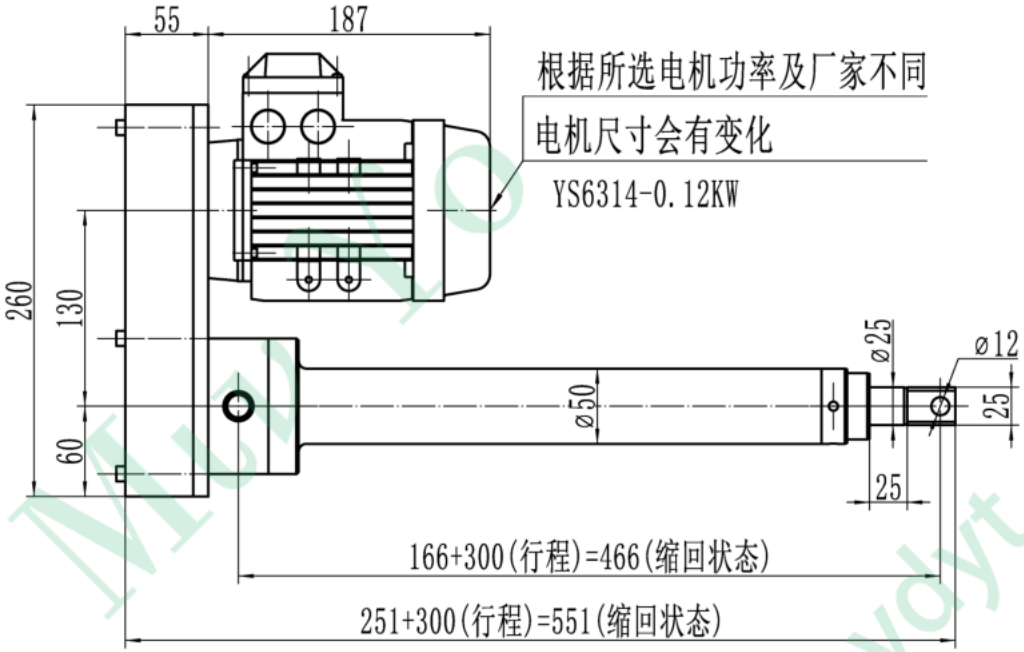

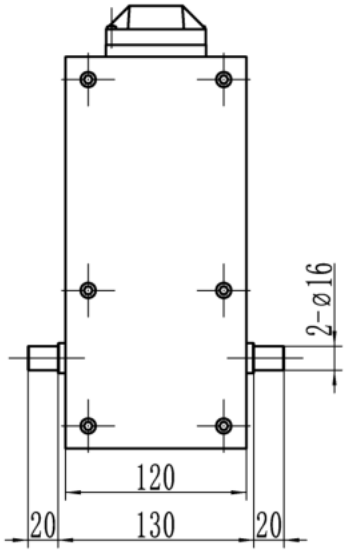

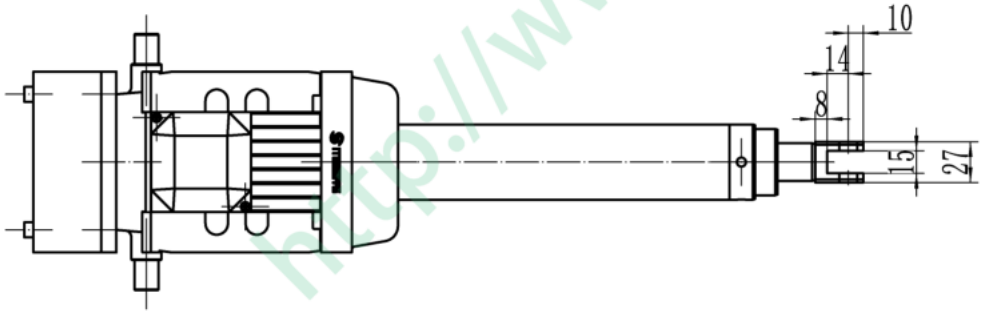

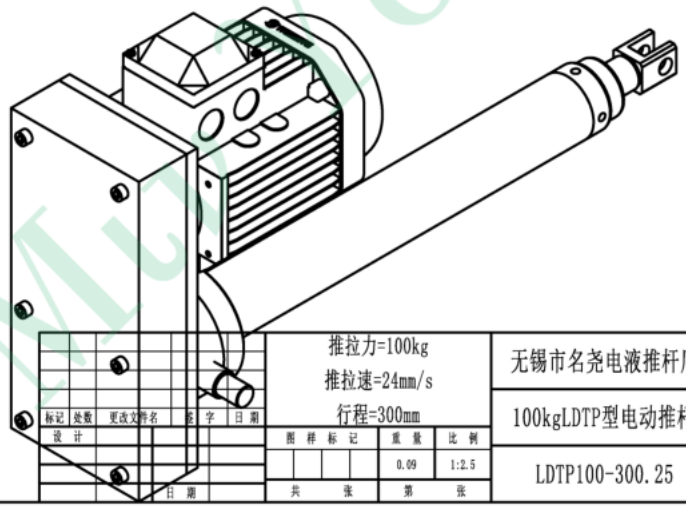

标记	处数	更改文件名	签字	日期	推拉力=100kg 推拉速=24mm/s 行程=300mm		无锡市名尧电液推杆厂
设计							100kgLDTP型电动推杆
					图样标记	重量 0.09 / 比例 1:2.5	LDTP100-300.25
				日期	共 张	第 张	

MuYo
http://www.mydyt.com