MυνYo 无锡名尧
电话:0510-83212056

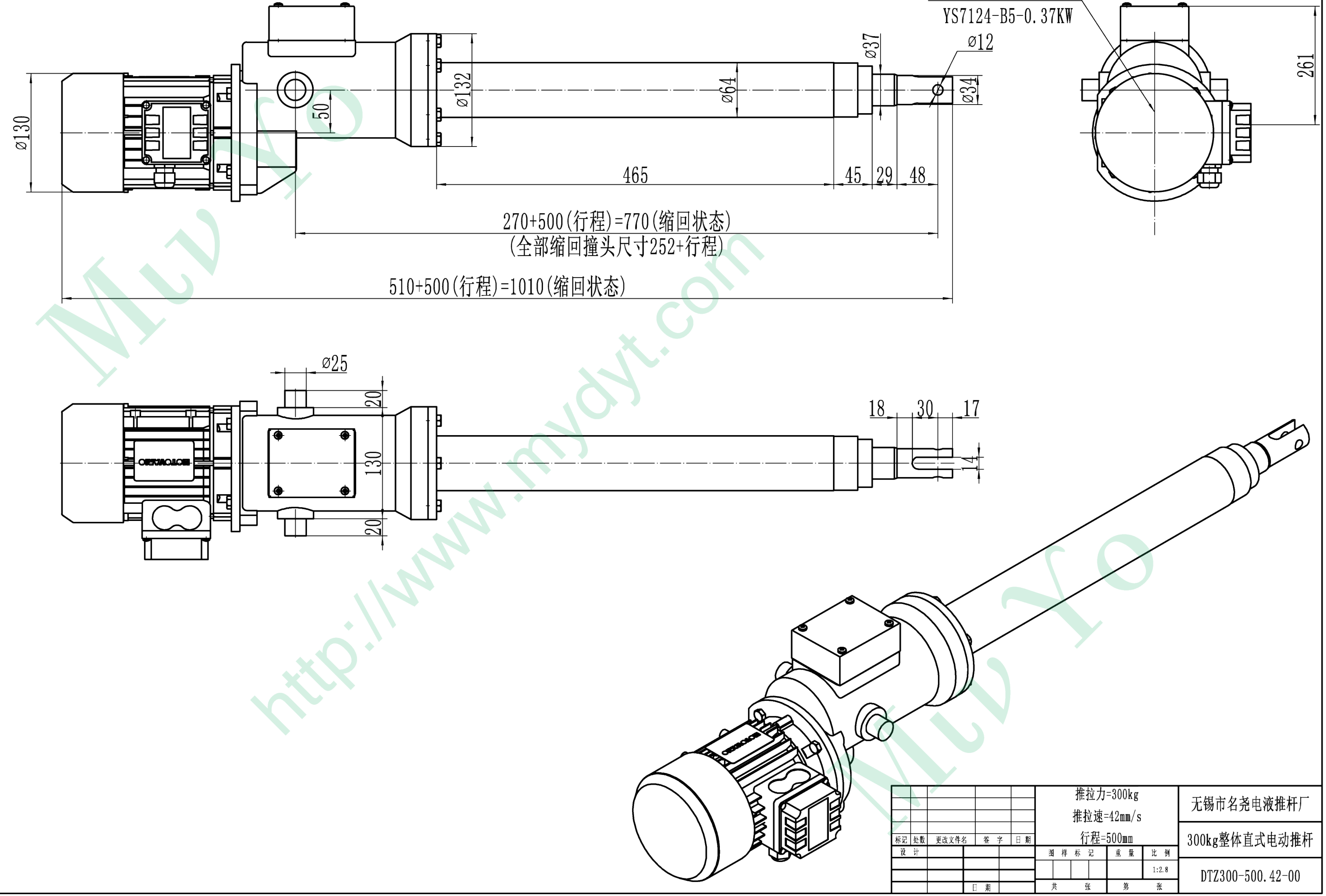
根据所选电机功率不同
电机尺寸会有变化
YS7124-B5-0.37KW

ø130
50
ø132
ø64
ø37
ø12
ø34
261
465
45
29
48
270+500(行程)=770(缩回状态)
(全部缩回撞头尺寸252+行程)
510+500(行程)=1010(缩回状态)
ø25
20
130
20
18
30
17
14

MυνYo
http://www.mydyt.com
MυνYo

					推拉力=300kg 推拉速=42mm/s 行程=500mm	无锡市名尧电液推杆厂
标记	处数	更改文件名	签　字	日　期		300kg整体直式电动推杆
设　计					图　样　标　记 | 重　量 | 比　例	
					1:2.8	DTZ300-500.42-00
		日　期			共　张 | 第　张	